alexandersolia
Food processing

AW RS 300 S

REIBSCHNITZLER, MODULAR

INDUSTRIE / FEINKOST

REIBEN • SCHNITZELN
DURCHSÄTZE BIS 3.000 kg/h
AUFLOCKERN • GRANULIEREN

Im Überblick:

- → Modulares Baukastenkonzept, einfaches Handling
- → Reiben, Schnitzeln, Auflockern und Granulieren fester Produkte, trocken oder feucht
- → Maschine und Zubehör aus Edelstahl
- → Zubehör HACCP konform
- → Integration in Verarbeitungslinien
- → Leistungsstarker Antrieb mit Sicherheitsabschaltung
- → Einfaches Wechseln der Zylinder ohne Spezialwerkzeug
- → FU geregelt

Die Geometrie der zahlreichen, nach innen geformten Schneiden des Schnitzelzylinders bestimmt die Geometrie des Endproduktes

Ein rotierender Mitnehmerflügel drückt das Rohprodukt an die Schneiden des Reibe- oder Schnitzelzylinders – das Endprodukt wird zerkleinert und verlässt den Zylinder über die Lochung nach außen

!

Zahlreiche Sonderausführungen oder kundenspezifische Anpassungs-konstruktionen sind auf Anfrage möglich

Zubehör

Mitnehmerflügel, Edelstahl
143943
Sonderausführung bestehend aus:
Mitnehmerflügel modifiziert, mit Schraubkappe und Teller, Edelstahl
1008405

Reibezylinder, Edelstahl

1 mm, rundum gelocht	930 070 111
1,5 mm, rundum gelocht	930 070 112
1,5 mm, speziell gelocht z. B. für Parmesan	930 070 113

Reibezylinder, Edelstahl

2 mm, rundum gelocht	930 070 211
2 mm, speziell gelocht z. B. für Parmesan	930 070 212

Reibezylinder, Edelstahl

3 mm, rundum gelocht	930 070 311
4 mm, rundum gelocht	930 070 411
6 mm, rundum gelocht	930 070 611

Schnitzelzylinder, Edelstahl

2 mm, rundum gelocht	930 071 211
3 mm, rundum gelocht	930 071 311

Schnitzelzylinder, Edelstahl

4 mm, rundum gelocht	930 071 411
6 mm, rundum gelocht	930 071 611

Schnitzelzylinder, Edelstahl

8 mm, rundum gelocht	930 071 811
10 mm, rundum gelocht	930 071 911
12 mm, rundum gelocht	930 071 916

Kartoffelreibezylinder, Edelstahl, kronenverzahnt
930 072 011

Reibekuchenzylinder, Edelstahl, teilweise kronenverzahnt
930 072 012

Daten und Fakten

Technische Daten

Anschluss	400 V, 50 Hz, Anschlusskabel mit CEE-Stecker, 5-polig
Leistung (kW)	5,5
Drehzahl min $^{-1}$	32
Schutzart	IP 65
Drehzahl min $^{-1}$	-180
Abmessung (L x B x H mm)	1345 x 590 x 725 (ohne Fahrgestell, ohne Steuerung)
Gewicht (kg)	290

AW RS 300 S Reibschnitzler

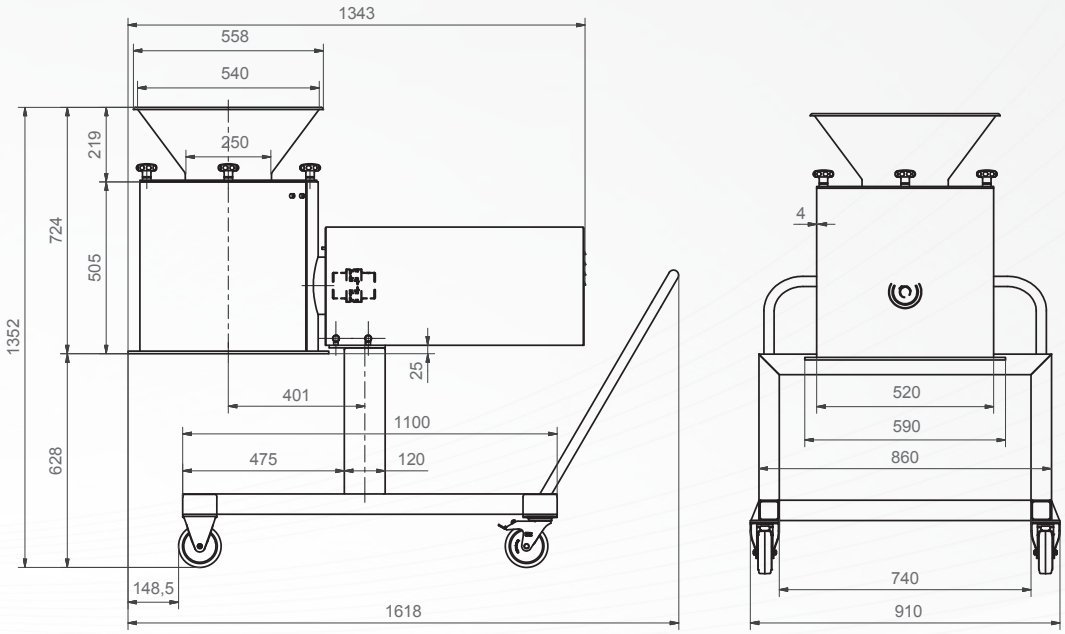

Die Bilder sind Prinzipdarstellungen und können von den tatsächlichen Ausführungen abweichen. Technische Änderungen vorbehalten. Weiteres Zubehör entnehmen Sie bitte unserer Preisliste.

alexandersolia GmbH Alexanderstr. 59 – 61 D-42857 Remscheid
info@alexandersolia.com www.alexandersolia.com

Alexanderwerk SOLIA®