alexandersolia
Food processing

AW BS 150

GEMÜSEBANDSCHNEIDER

GK / INDUSTRIE / FEINKOST

SCHNEIDEN UND SCHNITZELN

DURCHSÄTZE BIS 1.200 kg/h

Im Überblick:

- → Komplett aus Edelstahl gefertigt
- → Serienmäßig mit 1000 mm Bandverlängerung
- → Stufenlose Regulierung der Bandgeschwindigkeit, stufenlos einstellbare Messergeschwindigkeit
- → Werkzeugabhängige Schnittstärken von 0,5 bis 90 mm
- → Schneidschacht und Förderband 150 mm breit bei einer Arbeitshöhe von 145 mm
- → Leicht abnehmbare Druck- und Förderbänder durch einfaches Entriegeln ohne zusätzliche Werkzeuge
- → Zugriffsicherung über eine bruchsichere, elektronisch abgesicherte Klarsichthaube
- → Abschneidemesser mit gehärteter, austauschbarer Schneidkante. Sensible, sauberste Schnittführung und Selbstschärfung des Schneidemessers
- → Glatt ausgeführte Förderbandzone zur Vermeidung von Produktnestern

Produktgerechtes Einstellen des oberen Förderbandes

Sehr leicht berührende Schneidvorrichtung für sauberste Schnitte

Dank der vorteilhaften Zuführbreite muss das Produkt nur grob vorzerkleinert werden

Unterschiedliche Werkzeuge für variable, stufenlos einstellbare Schnittformen

Zubehör

Bogenmesserscheibe, Edelstahl, verstellbar von 0,5 - 25 mm
335607

Scheiben schneiden von z. B. Gurken, Karotten, Sellerie, Zwiebel, Kartoffel, Kräuter

Zweiflügelmesser, offen, Edelstahl, bis 90 mm Schnittstärke
334325

Streifen schneiden von z. B. Salate, Chinakohl, Wirsing

Scheibenschneidscheibe mit 4 Messern

1,3 mm	334333
3,0 mm	334334
4,0 mm	334332

Scheiben schneiden von z. B. Weißkohl, Rotkohl

Streifenschneidscheibe

2,5 x 2,0 mm Juliennes	334327
3,5 x 3,0 mm Juliennes	334328
4,5 x 4,0 mm Juliennes	334458
7,0 x 7,0 mm	335603

Streifen Schneiden von z. B. Karotten, Kohlrabi, Radieschen

Schnitzelscheibe inkl. Trägerscheibe

3 mm	335762
4 mm	335763

Schnitzeln von z. B. Sellerie, Rettich, Kartoffeln

Messerständer für 6 Scheiben, fahrbar
335485

Fahrbarer Vorbereitungstisch mit 4 Rollen und 2 oder 4 Schneidbrettern

2 Arbeitsplätze	335618
4 Arbeitsplätze	715 031 000

Daten und Fakten

Technische Daten

Anschluss Bandmotor	230 V (1P + PE)
Leistung (kW)	0,37
Drehzahl min $^{-1}$	34
Drehzahlbereich min $^{-1}$	2 - 70
Elektrische Absicherung (A)	1,25

Anschluss Messermotor	230 V (1P + PE)
Leistung (kW)	1,1
Drehzahl min $^{-1}$	302
Drehzahlbereich min $^{-1}$	90 - 600
Elektrische Absicherung (A)	16

Anschlusskabel	4,5 m, (1P) CEE-Stecker
Schutzart	IP 54 (spritzwassergeschützt)
Abmessung (L x B x H mm) mit Bandverlängerung 400	1594 x 680 x 1255
Abmessung (L x B x H mm) mit Bandverlängerung 1000	2194 x 680 x 1255
Abmessung (L x B x H mm) mit Bandverlängerung 1500	2694 x 680 x 1255
Gewicht (kg)	230
Gewicht mit Bandverlängerung (kg)	ca. 250

AW BS 150 Gemüsebandschneider

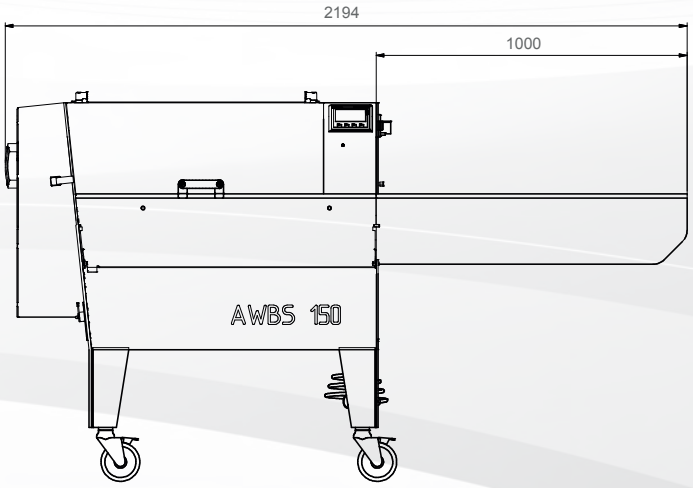

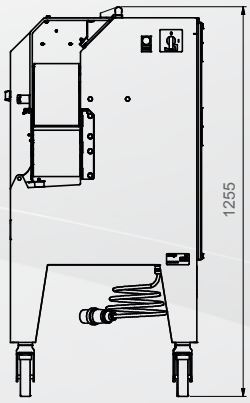

Daten und Fakten

Die Bilder sind Prinzipdarstellungen und können von den tatsächlichen Ausführungen abweichen. Technische Änderungen vorbehalten. Weiteres Zubehör entnehmen Sie bitte unserer Preisliste.

Verarbeitungskapazitäten

Produkt	Werkzeug	Schnittlänge/mm	Durchsatz/h in kg
Chicoree	Zweiflügelmesser	5	470
Chinakohl	Zweiflügelmesser	6	860
Dill	Bogenmesserscheibe	1	24
Eissalat	Zweiflügelmesser	6	380
Eissalat	Zweiflügelmesser	20	720
Endivien	Zweiflügelmesser	3	115
Gurken	Bogenmesserscheibe	2	270
Karotten	Bogenmesserscheibe	2	160
Karotten	Streifenschneidescheibe 3 x 3,5 mm	–	320
Karotten	Schnitzelscheibe 3 mm	–	360
Karotten	Schnitzelscheibe 4 mm	–	420
Kartoffeln	Bogenmesserscheibe	4	680
Kartoffeln	Bogenmesserscheibe	6	1000
Kohlrabi	Streifenschneidescheibe 3 x 3,5 mm	–	600
Kohlrabi	Streifenschneidescheibe 7 x 7 mm	–	1035
Lauchzwiebel	Bogenmesserscheibe	–	240
Paprika	Bogenmesserscheibe	4	210
Paprika	Bogenmesserscheibe	6	330
Petersilie	Bogenmesserscheibe	1	20
Porree	Bogenmesserscheibe	2	180
Radicchio	Zweiflügelmesser	6	310
Rettich	Bogenmesserscheibe	2	340
Salat	Zweiflügelmesser	25	1000
Schnittlauch	Zweiflügelmesser	1	25
Schnittlauch	Zweiflügelmesser	3	80
Sellerie	Streifenschneidescheibe 3 x 3,5 mm	–	490
Sellerie	Schnitzelscheibe 3 mm	–	800
Sellerie	Schnitzelscheibe 4 mm	–	1020
Tomaten	Bogenmesserscheibe	4	300
Tomaten	Bogenmesserscheibe	6	440
Weißkohl	Scheibenschneidescheibe mit 4 Messern	1,3	500
Weißkohl	Bogenmesserscheibe	1,5	160
Wirsing	Zweiflügelmesser	8	440
Zwiebel	Bogenmesserscheibe	4	520

Die angegebenen Werte sind Durchschnittswerte und können bei Erhöhung der Messer- und Bandgeschwindigkeit verdoppelt werden.

alexandersolia GmbH Alexanderstr. 59 – 61 D-42857 Remscheid
info@alexandersolia.com www.alexandersolia.com

Alexanderwerk SOLIA®